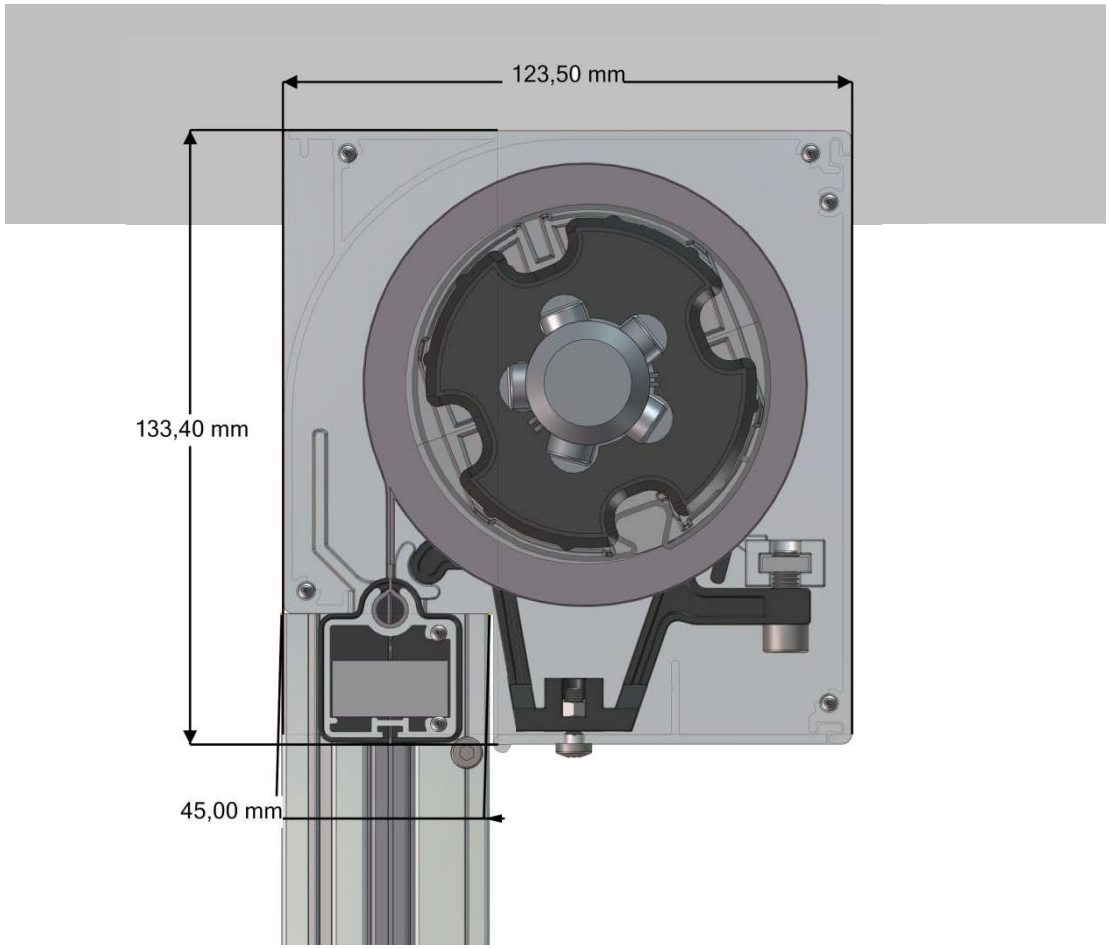
123,50 mm
133,40 mm
45,00 mm