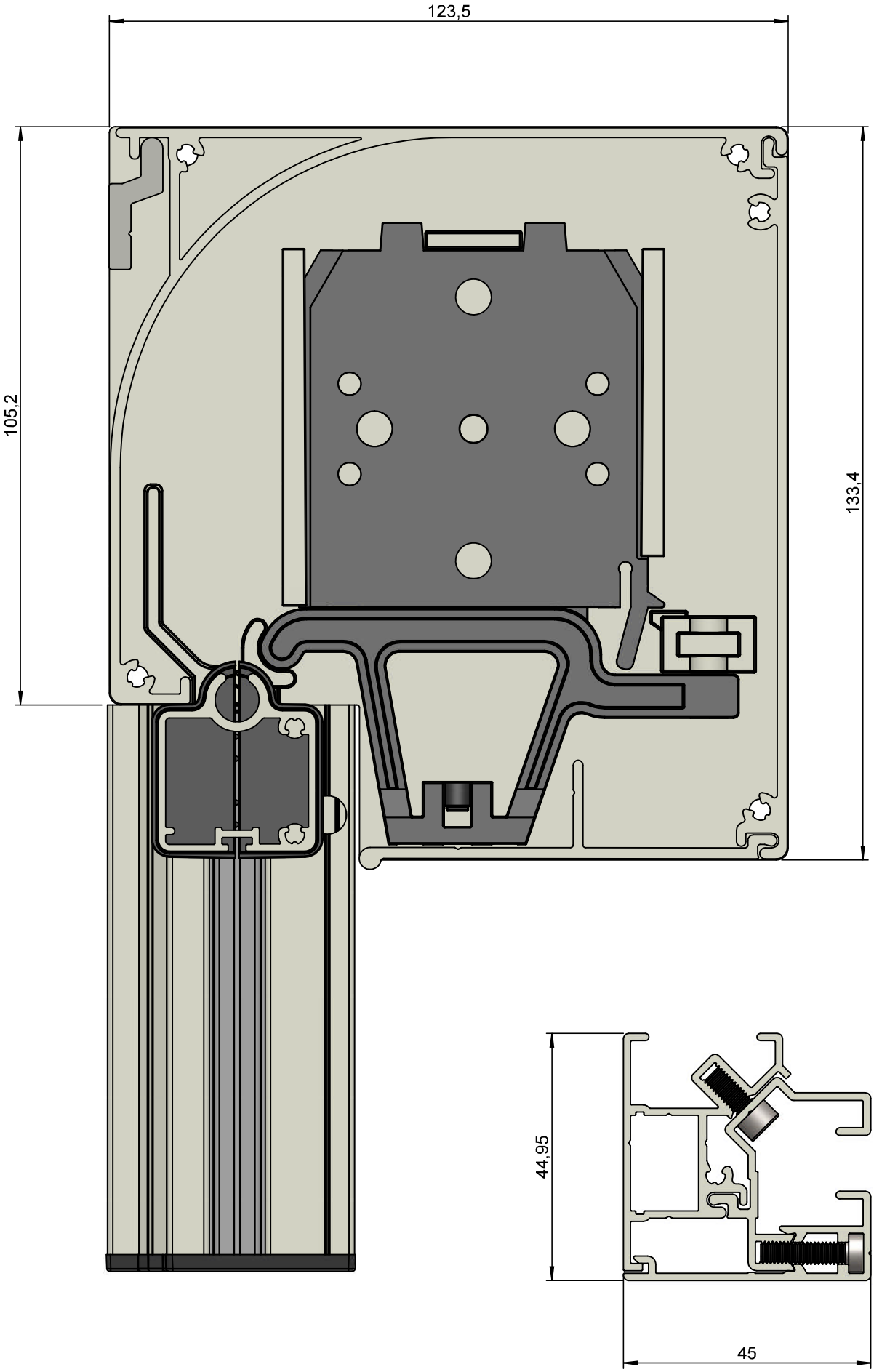
123,5
105,2
133,4
44,95
45